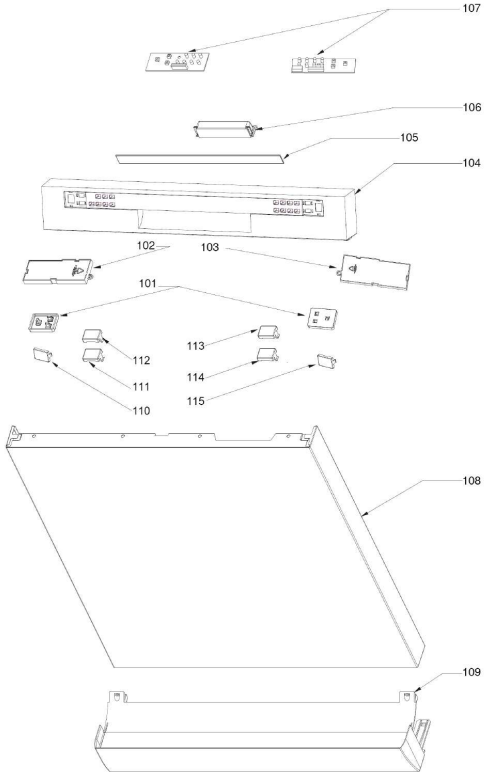
107
106
105
104
102
103
101
112
113
111
114
110
115
108
109

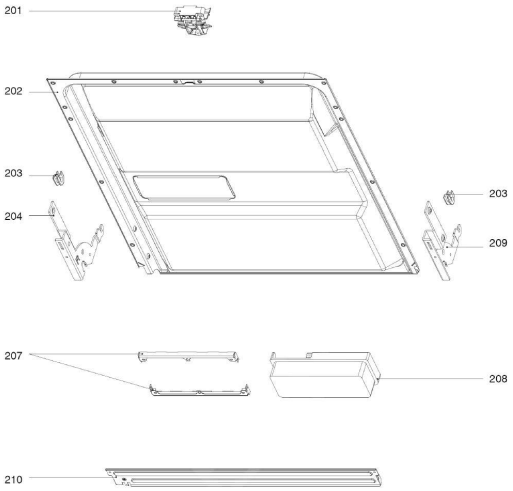
201
202
203
204
203
209
207
208
210

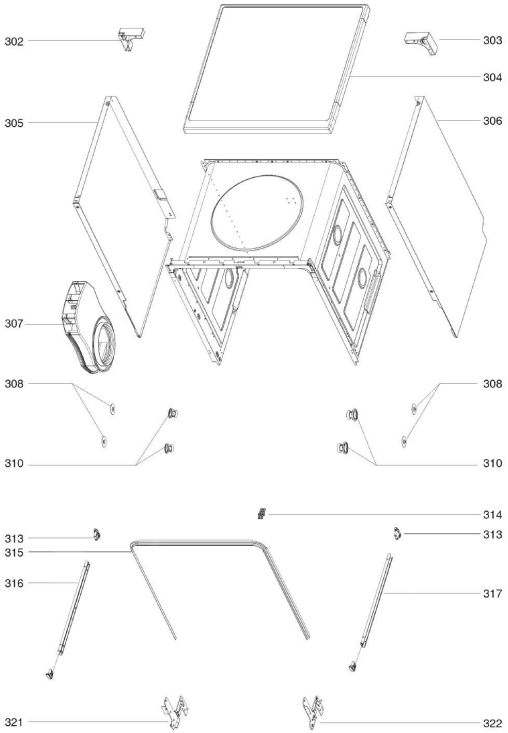
302
303
304
305
306
307
308
308
310
310
314
313
313
315
316
317
321
322

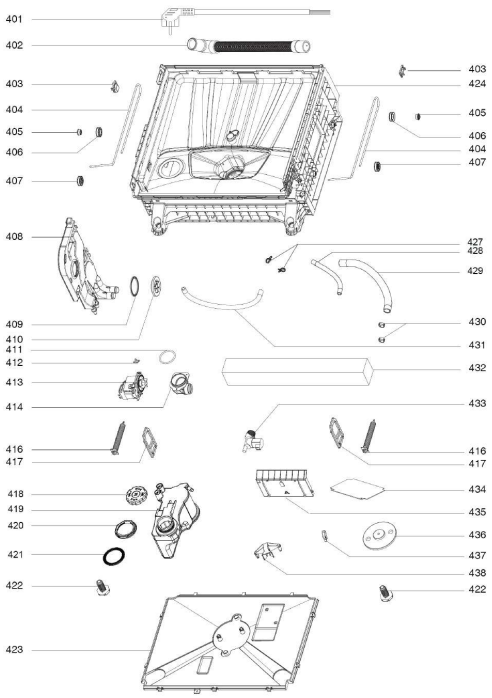
401
402
403
403
424
404
405
405
406
406
404
407
407
408
427
428
429
409
430
410
411
431
412
432
413
414
433
416
416
417
417
418
434
419
435
420
436
421
437
438
422
422
423

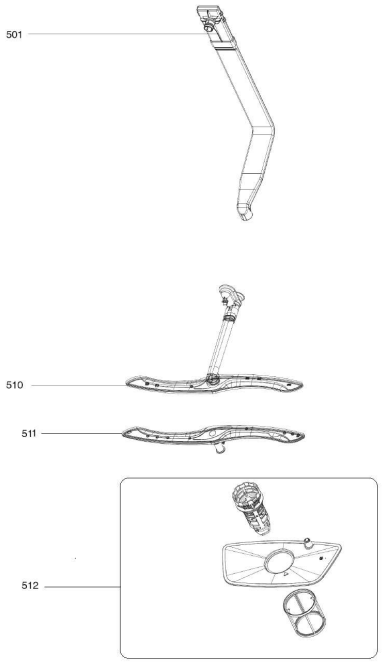
501
510
511
512

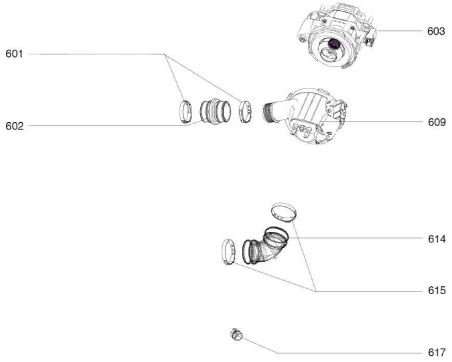
603
601
602
609
614
615
617

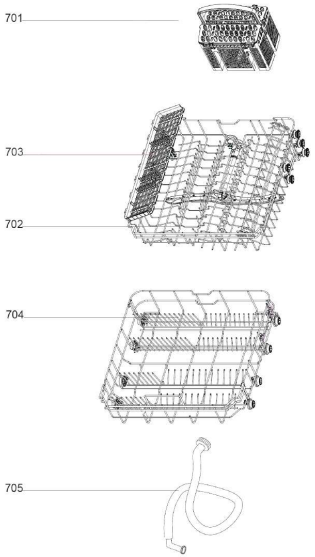
701
703
702
704
705